INSTALLATIONS-VEJLEDNING

ECO 190 XL

Mekanisk ventilation med passiv varmegenvinding

DET ORIGINALE, FRISKE PUST

Genvex

INDHOLDSFORTEGNELSE

Sikkerhedsinformation 3

Installation 4

- Kanaltilslutning 6
- Kanalsystem 6
- Kondensvandafløb 7
- Isolering af kanaler i kolde loftsområder 7
- Isolering af kanaler i varme rum 8
- Efteropvarmning af indblæsningsluften 8
- Elektrisk installation 9
- Kontrol og indregulering af anlæg 9
- Optimal indledende justering af anlæg 10
- Vedligeholdelse af anlæg 10

Fejlsøgning 11

Ekstraudstyr til ECO 190 XL ventilationsaggregat 12

Reservedele 13

Eldiagram OPT270 14

Overensstemmmelseserklæring 16

Demonteringsanvisninger 17

SIKKERHEDSINFORMATION

Denne håndbog beskriver også installations- og service-arbejde, der skal udføres af en professionel.

Dette apparat kan benyttes af børn fra 8 år og opefter og af personer med nedsatte fysiske, sensoriske og psykiske funktionsevner samt med manglende erfaring og viden, hvis de overvåges eller har fået vejledning vedrørende brug af apparatet på en sikker måde og forstår de involverede farer. Børn må ikke lege med apparatet. Rengøring og brugervedligeholdelse må ikke foretages af børn uden overvågning.

Med forbehold for ændringer.

Mærkning

CE-mærkningen betyder, at Genvex forsikrer, at produktet opfylder alle de bestemmelser, der stilles til produktet i henhold til relevante EU-direktiver. CE-mærket er obligatorisk for de fleste produkter, der sælges i EU, uanset hvor de er fremstillet.

INSTALLATION

VIGTIGT:

Følg disse anvisninger, når du installerer ECO 190 XL:

1. Sluk for elektriciteten, inden du åbner aggregatet.
2. Installér en lufttæt vandlås på et sted uden frost for at kompensere for ventilatortrykket.
3. Vandlåsen skal have en højde på mindst 50 mm.
4. Sørg for, at kondensafløbet har tilstrækkeligt fald (min 1 %) mod kloak.
5. Hæld 1 liter vand i aggregatets drypbakke for at kontrollere, at den drænes korrekt. Sørg for, at kondensafløbet er fyldt med vand inden hver opvarmningssæson.
6. Hvis kondensafløbet udsættes for frost, skal der installeres en termostat og et eltracing kabel for at forhindre, at afløbet fryser, når temperaturen falder til under +2 °C.
7. Der skal foretages indregulering på både ind- og udblæsningsluftsiderne, inden maskinen anvendes. Det er vigtigt, at der er balance mellem mængderne af ind- og afkastluft.
8. Det anbefales at holde ventilationskanalerne lukket, indtil aggregatet startes og systemet indreguleres.

ECO 190 XL er beregnet til montering på loftet med specielle beslag, som leveres sammen med ventilations-aggregatet (se billeder).

Vigtigt: ECO 190 XL kan kun monteres horisontalt.

1. Anbring loftsbeslagene i overensstemmelse med ventilationsaggregatets størrelse med i alt 6 skruer, der kan holde til hele aggregatets vægt.
2. Skub ventilationsaggregatet med de forudmonterede flanger på loftsbeslagene.
3. Afslut installationen ved at installere en skrue i fastgørelseshullet for at sikre, at ventilationsaggregatet ikke kan vippes ud af loftsbeslaget.
4. Finjustering af ECO 190 XL således at maskinen er i vatter samt tilpasning til loft kan foretages ved at justere maskinens flanger på skruerne angivet med pil på billede 2.

ECO 190 XL er beregnet til at blive monteret fladt på en plan vibrationsfri overflade. Standardkonfiguration er "højre", hvilket betyder, at indblæsnings- og udsugningsluften fra husets stueområder er sluttet til den højre side af ventila-tionsaggregatet (når hovedprintet i maskinen vender mod dig). Mærkater på ventilationsaggregatet indikerer, hvordan kanalføringen skal tilsluttes.

VÆR OPMÆRKSOM PÅ, at projektspecifikke modeller kan konfigureres som venstre - hvis dette er tilfældet, indikerer mærkaterne, hvordan kanalføringen skal tilsluttes.

På en "højre" konfigureret model er kondensafløbet og vandlåsen tilsluttet på den venstre side af ventilationsaggregatet (dvs. på siden til frisk luft og afkast). Kondensafløbet på den højre side vil være afproppet og er ikke i brug.

Du kan få oplysninger om konfiguration af et "højre" aggregat til et "venstre" aggregat ved at kontakte din Genvex-salgsrepræsentant.

Den anbefalede nødvendige installationsplads er maskinstørrelsen inklusive beslag + 20 cm hele vejen omkring aggregatet. Der anbefales mindst 160 cm under maskinen af hensyn til filterskift og generel service.

Tag hensyn til den nødvendige plads til vandlås/kondensafløb, når der planlægges en installation af ECO 190 XL.

KVM-Genvex A/S anbefaler altid nøje planlægning af opstillingsrummet for dit Genvex-produkt i forhold til placering af opholdsrum. Da der er tale om et teknisk produkt, som indeholder ventilatorer og/eller varmepumpe kan dette i sjældne tilfælde, i kombination med uhensigtsmæssige montageforhold, resultere i utilfredsstillende støj eller vibrationsgener. Som hovedregel anbefales altid montage af det tekniske anlæg, således at det ikke placeres i umiddelbar nærhed af soveværelse. Samtidigt anbefales ved fastgørelse af Genvex-anlægget til bygningskonstruktionen – fastgørelse til tung konstruktion som f.eks. beton. Ligeledes skal sikres, at der ikke kan ske overførsel af lyd eller vibrationer gennem materialer, som er i berøring med det tekniske anlæg. Hvis der er risiko for forplantning af støj og vibrationer, anbefales yderligere montage af vibrationsdæmpende materiale samt lyddæmpning af opstillingsrum.

Ovenstående anvisninger skal følges. Hvis installationen ikke udføres i overensstemmelse med denne anvisning, kan KVM-Genvex ikke pålægges noget ansvar for eventuelle yderligere skader, der ikke har noget at gøre med Genvex-aggregatet.

1.

2.

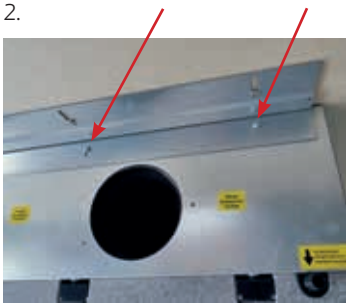

3.

ECO 190 XL

Målskitse (i mm)

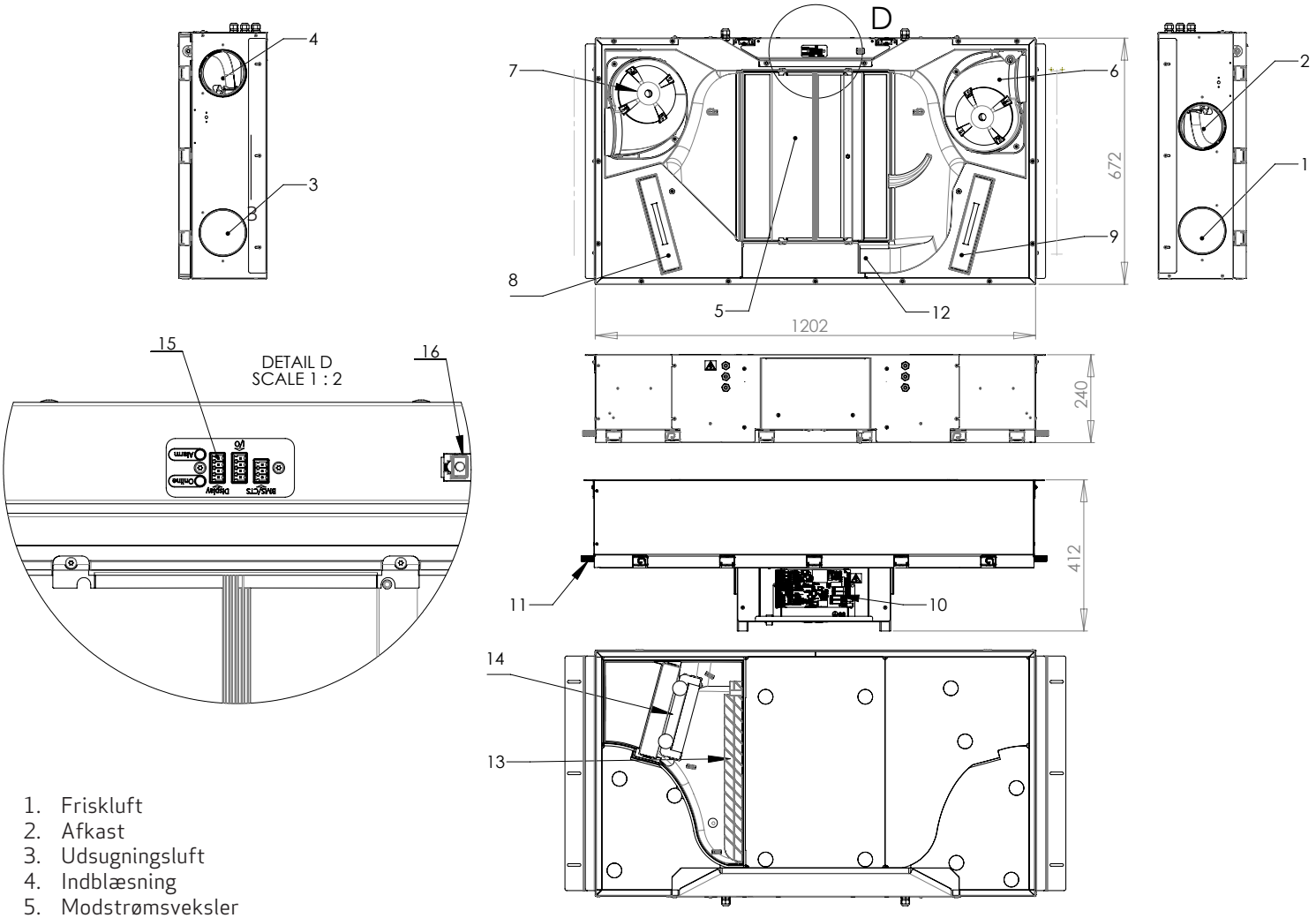

1. Friskluft
2. Afkast
3. Udsugningsluft
4. Indblæsning
5. Modstrømsveksler
6. Indblæsningsventilator
7. Udsugningsventilator
8. Friskluftfilter
9. Udsugningsfilter
10. Eltilslutning
11. Kondensafløb
12. Bypass
13. Bypassklap
14. Forvarmer
15. IO Print
16. NJ45 Adapter

Bemærk, at aggregatet vist herover er konfigureret som "højre" model og uden ekstra udstyr (f.eks. opklappelig bundplade, kondensvandspumpe etc.).

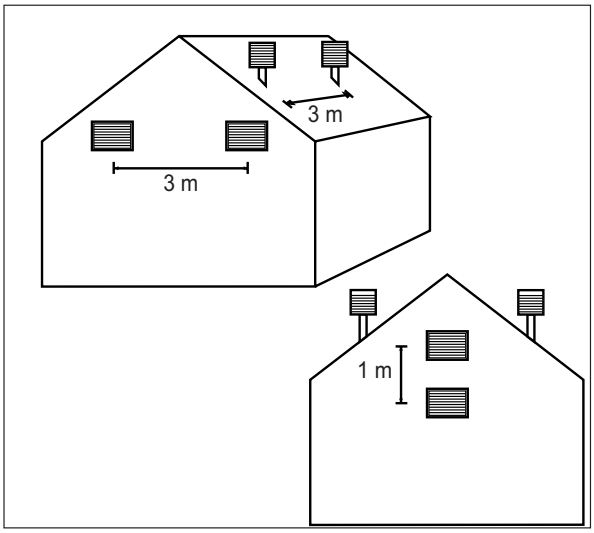

Kanaltilslutning

Ved alle kanalstudse er der påklæbet et gult mærkat, som angiver hvilke ventilationskanaler, der skal tilsluttes de forskellige studse.

Indblæsning tilsluttes
Kanalsystem fra aggregat til indblæsning i opholdsrum.

Udsugning tilsluttes
Kanalsystem fra de våde rum til aggregat.

Friskluft tilsluttes
Kanalsystem fra frisklufthætte/ friskluftrist fra det fri eller fra jordveksler til aggregat.

Afkast tilsluttes
Kanalsystem fra aggregat til afkasthætte/afkastrist til det fri.

Kanalsystem

Det anbefales, at kanalsystemet udføres i spiralfalsede rør samlet med fittings med gummiringstætning, så man får et tæt og langtidsholdbart kanalsystem. For at opnå tilfredsstillende lavt støjniveau fra aggregatet skal der altid monteres lydsdæmper på indblæsnings- og udsugningskanalsystemet mellem aggregatet og de første indblæsnings- og udsugningsarmaturer.

Det anbefales, at man dimensionerer lufthastighederne i kanalerne tilstrækkelig lave, så der ikke opstår støj fra indblæsnings- og udsugningsarmaturerne.

Ved placering af friskluft- og udsugningshætter/riste skal det tages hensyn til, at de to luftstrømme ikke kortslutter, og dermed undgå, at afkastluften bliver suget ind igen. Det anbefales, at riste placeres på den nordlige eller østlige side af huset for at opnå optimal komfort i boliger/lejligheder.

Det anbefales, at luftindtaget placeres på den nordlige eller østlige side af huset for opnå at størst komfort og blive mindst muligt påvirket af solens opvarmning.

Den anbefalede minimale horisontale afstand mellem luftindtag og -afkast: 3 meter.

Den anbefalede minimale vertikale afstand mellem luftindtag og -afkast: 1 meter.

For at tilslutte almindelige galvaniserede stålkanaler til ECO 190 XL ventilationsaggregatet skal du først installere 4 nippelkonnektorer i aggregatets Ø125 mm åbninger (dobbelte tætningslæber). Nu er aggregatet klar til direkte tilslutning af kanalføring på nippelkonnektoren.

Det anbefales at installere galvaniserede vinkelbeslag for at fastgøre nippelkonnektoren til det galvaniserede hus ved hjælp af selvskærende stålskruer.

Kondensvandafløb

Aggregaterne producerer op til 6 liter kondensvand pr. døgn. Derfor er det vigtigt, at kondensafløbet er korrekt udført, og aggregatet har fald mod kondensafløbssiden.

Vandlåsen skal være lufttæt,og der kan med fordel anvendes Genvex pungvandlås med 2 x Ø15 mm slangetilslutninger. Imellem afløbsstuds på aggregatet og vandlåsen anvendes en armeret vandslange, som fastspændes med et spændebånd på begge studse.

Generelt udføres kondensafløbet med nødvendigt fald på 1 %. Er aggregatet monteret i et koldt loftrum, skal kondensvandafløbsrøret isoleres, så kondensvandet i røret ikke fryser til. Det anbefales samtidig at montere vandlåsen i et underliggende varmt rum, så man sikrer, at vandet i vandlåsen ikke fryser. Er man ikke installationsmæssig i stand til at sikre kondensvandafløbsrøret mod tilfrysning ved at isolere, er det nødvendigt at montere termostatstyret varmebændel rundt om kondensvandafløbsrøret.

Under drift opstår der et undertryk i aggregatet, og det er derfor nødvendigt at sørge for, at vandlåsen indeholder en vandsøjle på mindst 50 mm.

Isolering af kanaler i kolde loftsområder

For at udnytte aggregatets høje genvindingspotentiale (effektivitet) skal kanalerne isoleres korrekt.

Indblæsnings- og udsugningskanaler
Med henblik på at minimere varmetab fra kanalsystemet på kolde loftsområder skal indblæsnings- og udsugningskanaler isoleres med mindst 100 mm isolering. Hvis der anvendes isolering fra alternativ A, anbefales det, at det udføres med to lag af 50 mm lamelmåtter med papir eller folie eksternt og med forskudte sammenføjninger mellem de to lag. Hvis kanalerne lægges på tagspærfoden, kan alternativ B anvendes. Isoleringen skal altid pakkes tæt omkring kanalerne.

Frisk luft og afkastkanaler i kolde områder
Det anbefales at isolere kanaler til frisk luft og afkastkanaler med mindst 50 mm isolering. Kanalen til frisk luft isoleres for at forhindre, at varm luft på loftet om sommeren opvarmer den friske luft. Sørg for at forsegle afslutningen, hvor den udgående kanal føres gennem taget eller gennem gavlenden for at forhindre kondensskader.

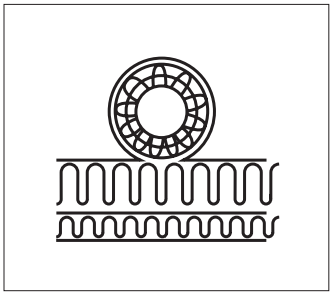

Kanalisolering, alt. A

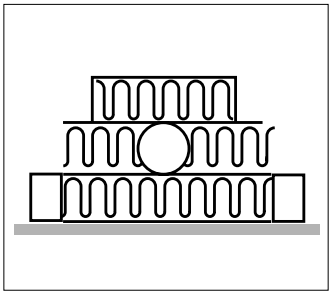

Kanalisolering, alt. B

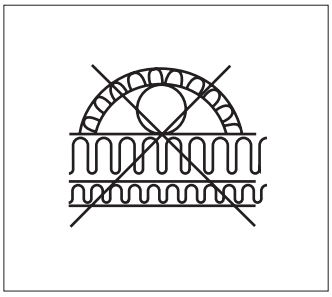

Forkert isolering

Isolering af kanaler i varme rum

Genvex anbefaler følgende:

Indblæsnings- og udsugningskanaler
På et varmt loftrum skal indblæsnings- og udsugningskanalerne isoleres med 50 mm isolering adsluttet med alufolie.

Indblæsnings- og udsugningskanaler, der føres i opvarmede rum i boligen, skal ikke isoleres, med mindre der anvendes køling, bypass eller jordvarmeveksler. I så fald skal indblæsningskanalen isoleres.

Friskluft- og afkastkanaler
I varme loftrum og opvarmede rum i boligen skal friskluft og afkastkanaler isoleres med minimum 50 mm isolering. Desuden skal isoleringen udvendig beklædes med plast- eller aluminiumsfolie for at undgå kondensvand i isoleringen.

Kontakt din lokale leverandør for vejledning omkring nationale retningslinier vedrørende isolering.

Ved brug af jordvarmeveksler anbefales 100 mm isolering på friskluftskanalen.

Efteropvarmning af indblæsningsluften

Da modstrømsvarmeveksleren ikke kan gevinde al varmen fra udsugningsluften til indblæsningsluften, vil indblæsningsluften i vintersæsonen være ca 1-4°C lavere end rumtemperaturen i boligen. Hvis det ønskes at benytte anlægget til opvarmning, kan der monteres en vand- eller eleftervarmeflade, som kan opvarme indblæsningsluften til rumtemperaturen.

Vandeftervarmeflade
For at sikre vandeftervarmefladen mod frostsprængning skal der monteres vandfrostføler på vandeftervarmefladen og vandeftervarmefladen skal isoleres. Vandfrostføleren monteres bag på vandeftervarmefladens lameller. Føleren til styring af motorventilen monteres i indblæsningskanalen ca. 500 mm efter vandeftervarmefladen, så den ikke påvirkes af strålevarme fra varmelegemet. Vandtilslutningen til vandeftervarmefladen skal udføres af autoriseret VVS-installatør.

El-eftervarmeflade
Føleren til styring af el-varmefladen monteres i indblæsningskanalen ca. 500 mm efter eleftervarmefladen, så den ikke påvirkes af strålevarme fra varmelegemet.

Elektrisk forvarmer
Ved udendørs temperaturer på under 0 °C anbefales det at installere en elektrisk forvarmer for at forhindre isophobning i modstrømsvarmeveksleren. Sensoren til kontrol af den elektriske forvarmer skal installeres i kanalen til frisk luft 500 mm foran den elektriske forvarmer (hvis der er tale om en on/off forvarmeflade).

Bemærk – når modulerende forvarmeflade med solid state relæ anvendes, kan den eksisterende temperatursensor til frisk luft i ventilationsaggregatet anvendes til at kontrollere forvarmeren (der er ikke brug for en ekstra temperatursensor).

Ved fabriksmonteret integreret forvarmeflade anbefales den indbyggede afkast temperaturføler anvendt som reference føler (se Optima 270 betjeningsvejledning for indstilling).

Kapacitet

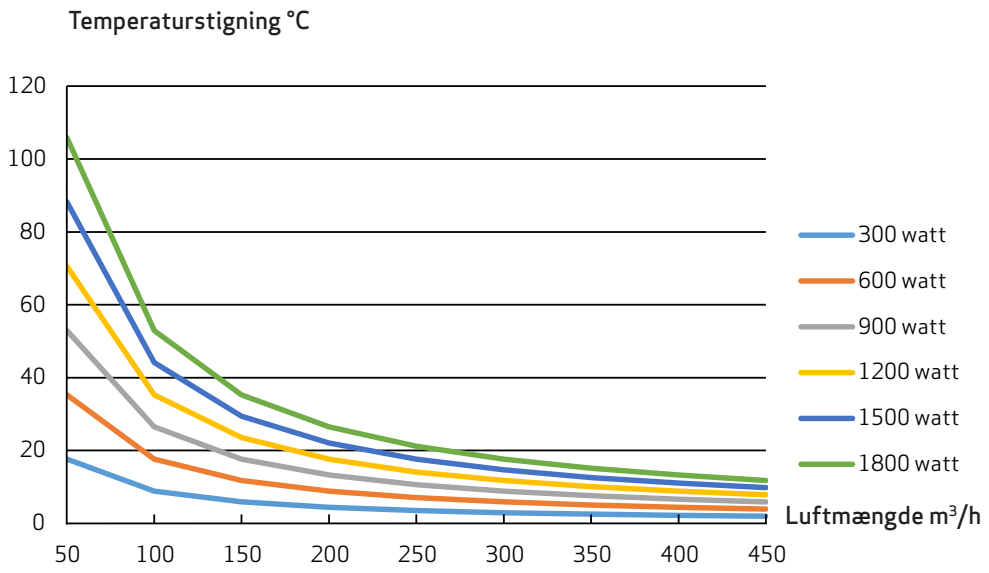

Diagrammet viser temperaturstigningen, som luften opnår ved forskellige luftmængder, efter at den er kommet igennem varmefladen. For at sikre et så lavt energiforbrug som muligt, skal den lavest mulige effekt vælges (dette gælder primært on/off varmefladen).

1.

2.

Elektrisk installation

Den elektriske forbindelse skal udføres af en autoriseret elektriker. Se eldiagrammer.
"Vigtigt : af sikkerhedsmæssige hensyn, skal maskinen tilsluttes en stikkontakt med jord tilpasset stikforbindelsen"

Tilgang til styreprintet foretages ved at fjerne sikkerhedsskruen som vist på billedet. Se billede 1.

Herefter kan Optima 270 styreprintet trækkes ned via det integrerede skinnesystem og terminaler er nu frit tilgængelige for tilslutning af ekstra udstyr. Se billede 2.

Display (tilbehør) tilsluttes indgangen markeret med "display" uden på kabinettet.

CTS anlæg tilsluttes Modbus forbindelsen markeret med "BMS/CTS"

Brand/Fjernvarme/CO2 sensorer tilsluttes Modbus forbindelsen markeret med "I/O"

Internet / router tillsluttes RJ45 tilslutningen uden på kabinettet.

Se desuden "Betjeningsvejledning Optima 270" for yderligere detaljer.

Kontrol og indregulering af anlæg

For at opnå optimal drift af anlægget skal det indreguleres med luftteknisk måleudstyr. Hvis det ønskes at sætte anlægget i drift inden indreguleringen, kan man gøre følgende:

Inden anlægget sættes i drift

1. Kontroller, at Genvex aggregatet er korrekt monteret og at alle kanalerne er forskriftmæssigt isoleret.

2. Kontroller, at bundpladen kan åbnes, så det er muligt at udføre service og vedligeholdelse på aggregatet.

3. Kontroller, at filtrene er rene (kan være snavsede efter montage).

4. Kontroller, at kondensafløbet er korrekt monteret med vandlås og er sikret mod frost. Hæld 1 liter vand i kondensvandsbakken og se, at det løber uhindret bort igennem kondensafløbet.

5. Indstil alle indblæsningsventiler således, at den ventil, der er tættes på aggregatet, åbnes 3 omgange fra lukket stilling, mens den yderste åbnes 8 omgange fra lukket stilling. De mellemliggende åbnes mellem 4–7 omgange afhængig af, hvor tæt de er på aggregatet.

6. Er der monteret eftervarmeflade på anlægget, indstilles indblæsningstemperaturen til 0-3°under rumtemperaturen i boligen.

Anlægget kan nu sættes i drift og køre, indtil anlægget bliver indreguleret med luftteknisk måleudstyr.

Optimal indledende justering af anlæg

Genvex anbefaler at ventilationsaggregatet indreguleres af en autoriseret Genvex forhandler inden ibrugtagning.

Inden du starter den indledende justering, skal du kontrollere, at de 6 punkter i afsnittet om eftersyn og indledende justering er blevet udført. Start derefter aggregatet:

Indstil den indledende grundlæggende ventilationsværdi, som er hastighed 2. For at reducere energiforbruget så meget som muligt skal du først justere hovedluftmængderne til den ønskede luftmængde ved at tilpasse omdrejningstallet på ventilatorerne via betjeningspanelet.

Justér derefter indblæsnings- og udsugningsventilerne med luft-målingsudstyr (Husk under den indledende justering af ventilerne at låse dem og at dreje ledepladen i indblæsningsventilerne, så luften blæser i den rigtige retning).

Kontrollér derefter hovedluftmængderne igen, og finjustér hovedluftmængderne ved hjælp af ventilerne til frisk luft og udsugningsluft (husk at låse ventilernes position efter indledende justering).

Vedligeholdelse af anlæg

HUSK AT SLUKKE FOR STRØMMEN INDEN AGGREGATET ÅBNES.

Filtre
Når filtertimeren når den indstillede værdi for filterskift, vil dette fremgå af teksten i Optima touch displayet eller blive indikeret med gult blink på Optima Basic. Dette betyder, at filtrene skal skiftes/rengøres.

Anlægget stoppes på anlæggets afbryder eller afbryderen ved eltavlen. Filterklapperne åbnes som vist åbnes, og filtrene tages ud. Når filtrene er blevet renset/skiftet, lukkes frontlågerne og filteralarmen kan nu nulstilles. Anlægget går herefter tilbage til normal drift.

Ønsker man at udskifte filtrene med et andet tidsinterval, kan dette justeres i brugermenuen.

Undlad at støvsuge eller rengøre ved højt lufttryk. Det beskadiger filteret!

Kondensvandafløb
I forbindelse med det filterskift der udføres inden efteråret, skal kondensafløbet kontrolleres for tilstopning af snavs, og om der er vand i vandlåsen. Vandlåsen må ikke udtørre, da der pga. aggregatets undertryk vil blive suget luft ind i aggregatet, og aggregatet ikke vil kunne komme af med kondensvandet.

Hæld 1 liter vand i kondensvandsbakken og se, om det løber uhindret bort. Hvis kondensvandafløbet ikke fungerer, vil man kunne få vandskade i boligen.

Modstrømsvarmeveksler
Efterse modstrømsvarmeveksleren. Hvis den er beskidt, skal den tages ud og vaskes i varmt sæbevand og derefter skylles, eventuelt på badeværelset med brusehovedet.

Varmevekslerpladerne skal håndteres forsigtigt. De har skarpe kanter og må ikke beskadiges.

Ventilator
Se de to ventilatorhjul efter for snavs. Hvis de er beskidte, kan de rengøres med en børste, flaskevasker osv.

Indblæsnings- og udsugningsventiler
Rengør ventilerne ved at tørre dem med en tør klud. Sørg for, at ventilen ikke roterer og dermed forårsager en ændring i luftmængden.

Vigtigt: Når frontpladen geninstalleres på ventilationsaggregatet, undlad da at anvende elektriske værktøjer til at stramme boltene, da dette muligvis kan resultere i beskadigelse af de gevindskårne forbindelser. Stram forsigtigt alle frontpladeboltene, indtil frontpladen sidder godt fast på ventilationsaggregatets kabinet.

FEJLSØGNING

Sikkerhedstermostat i el-varmeflade (tilbehør)

Hvis en fejl opstår på en el-varmeflade, vil sikkerhedstermostaten koble fra. El-varmefladen er udstyret med en brandtermostat, som automatisk afbryder strømmen, hvis temperaturen overstiger 50 °C. Ved faldende temperaturer genindkobler varmefladen automatisk.

Som ekstra sikkerhed er der indbygget en termosikring, som kobler ud, hvis temperaturen overstiger 100 °C. Genindkobling skal ske manuelt. Dette gælder ikke for PTC el-varmeflader.

Anlægget kører ikke

Anlæg stoppet

Fejl

- Sikring i eltavle er sprunget, ingen spænding på anlægget.
- En af sikringerne på anlæggets print er sprunget.
- Løs ledning, ingen spænding til aggregatet.
- Løs ledning mellem aggregatet og betjeningspanelet.
- Defekt eller fejlindstillet ugeprogram.
- Filtertimer har koblet anlægget ud.

Kondensvand løber ud af aggregatet

Fejlmulighed

- Tilstoppet kondensafløb med snavs.
- Kondensafløbet er ikke sikret tilstrækkeligt mod tilfrysning ved lave udetemperaturer.

Fejl på luftsiden

Ingen indblæsning

Fejl

- Defekt indblæsningsventilator.
- Tilstoppet indblæsningsfilter.
- Tilstoppet friskluftgitter med snavs og blade om efteråret eller sne og is om vinteren.
- Sikring på styreprint er sprunget.
- Aggregatet afrimer (indblæsningsventilator reduceret hastighed)
- Forkert indstilling af Optima styring.

Ingen udsugningsluft

Fejl

- Defekt udsugningsventilator.
- Tilstoppet udsugningsfilter.
- Sikring på styreprint er sprunget.

Kold indblæsning

Fejl

- Varmeveksleren er tilstoppet.
- Udsugningsventilatoren er defekt.
- Udsugningsfiltret er tilstoppet.
- El-eftervarmefladen er koblet ud på overhedningstermostaten (kun anlæg med el-eftervarmeflade installeret).
- Luft i varmerør, defekt termostat/motorventil, fejlindstilling af betjeningspanel.

Såfremt det ikke er en af de nævnte fejl, kontaktes:

- **I garantiperioden (0-2 år)**
  den installatør aggregatet er købt af.

- **Efter garantiperioden (2 år ->)**
  den installatør aggregatet er købt af eller Genvex kundecenter på tlf. 7353 2700.

Hav venligst data fra typeskilt klar (sølvskilt på aggregatet).

Alarmer

Se betjeningsvejledning Optima 270

Frostalarm

Denne fejl vises, såfremt en vandeftervarmeflade er monteret på anlægget, og der er en for lav temperatur på vandeftervarmefladen, således at der opstår en fare for frostsprængning. Styringen vil stoppe anlægget og åbne motorventilen for at holde varmefladen varm.

EKSTRAUDSTYR TIL ECO 190 XL VENTILATIONSAGGREGAT

(tilgængeligt ved forespørgsel hos Genvex)

Kondensniveauafbryder – skal forbindes til "ekstern start/stop" på hovedprintpladen til automatisk nedlukning af ventilationsaggregat, hvis kondensafløb er blokeret.

Vippebundplade - anvendes til integrering i nedhængte lofter og sikrer tilgængelighed for service. Vippebundpladen kan fås i farven hvid (RAL9016) og med 20 mm lyddæmpende isoleringsmateriale.

Integreret forvarmeflade - ECO 190 XL kan leveres med integreret elvarmeflade som tilsikrer balanceret luftmængde, selv ved kolde udetemperaturer.

Kondensvandspumpe - ECO 190 XL kan leveres med fabriksmonteret kondensvandspumpe som gør det muligt at aflede kondensvand, selv under vanskelige forhold (NB. anbefales kun anvendt i kombination med kondensniveau-afbryder)

RESERVEDELE

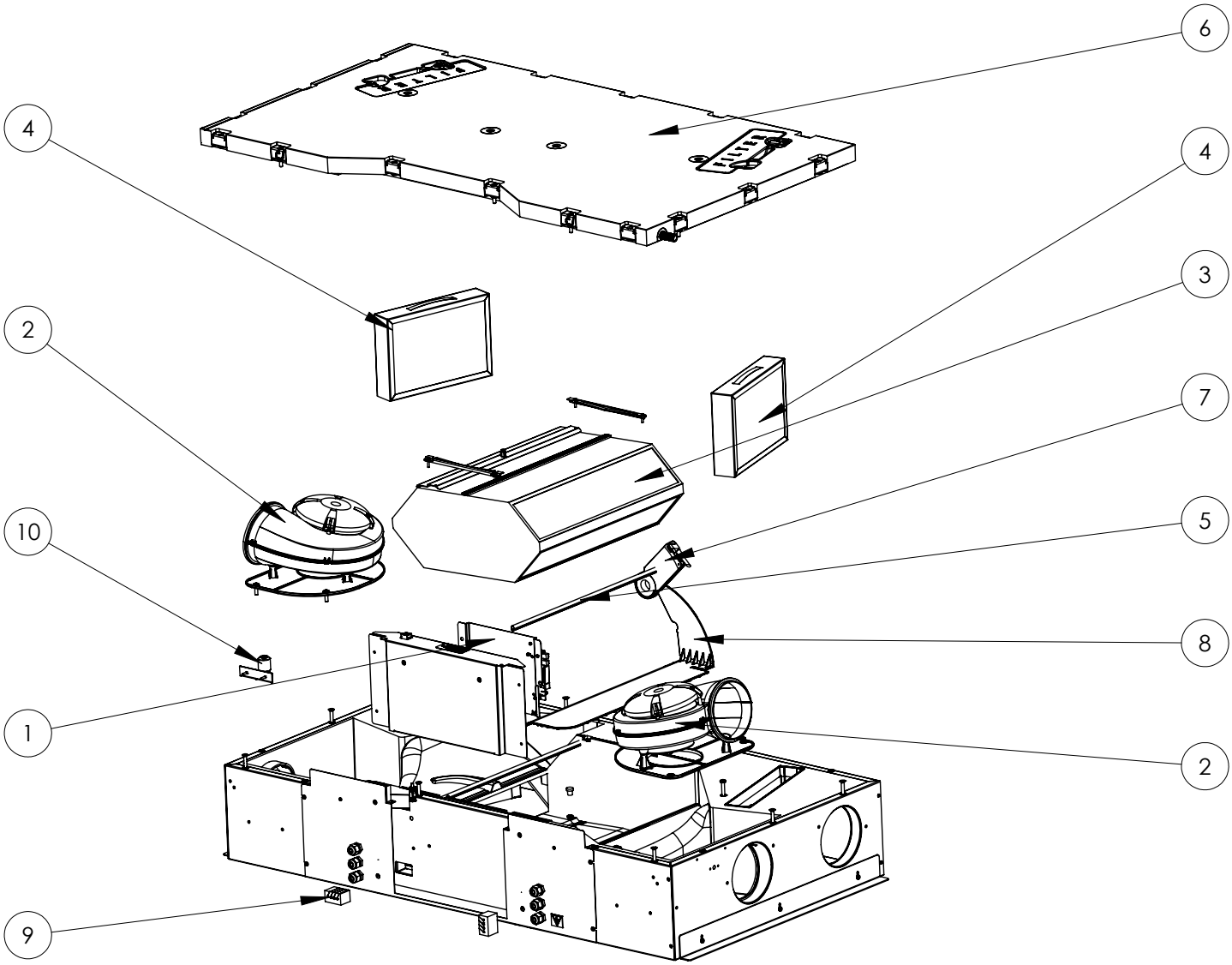

Nr.	Varenr.	Beskrivelse
1	069875	Optima 270 print
2	069820	XL Ventilator inkl. hus
3	069344	Veksler GS18 x 460 alu
	069345	Veksler GS18 x 460 plast
4	069370	Filter G4/Coarse
	069371	Filter M5/ePM10
	069372	Filter F7/ePM1

Nr.	Varenr.	Beskrivelse
5	069221	Pakningsliste
6	069382	Bundplade samlet
7	060536	Belimo motor CM230-F-R
8	069761	Bypass-klap large
9	069354	Ledningsgennemføring 2
10	069365	Niveauswitch komplet

ELDIAGRAM OPT270 – HØJRE

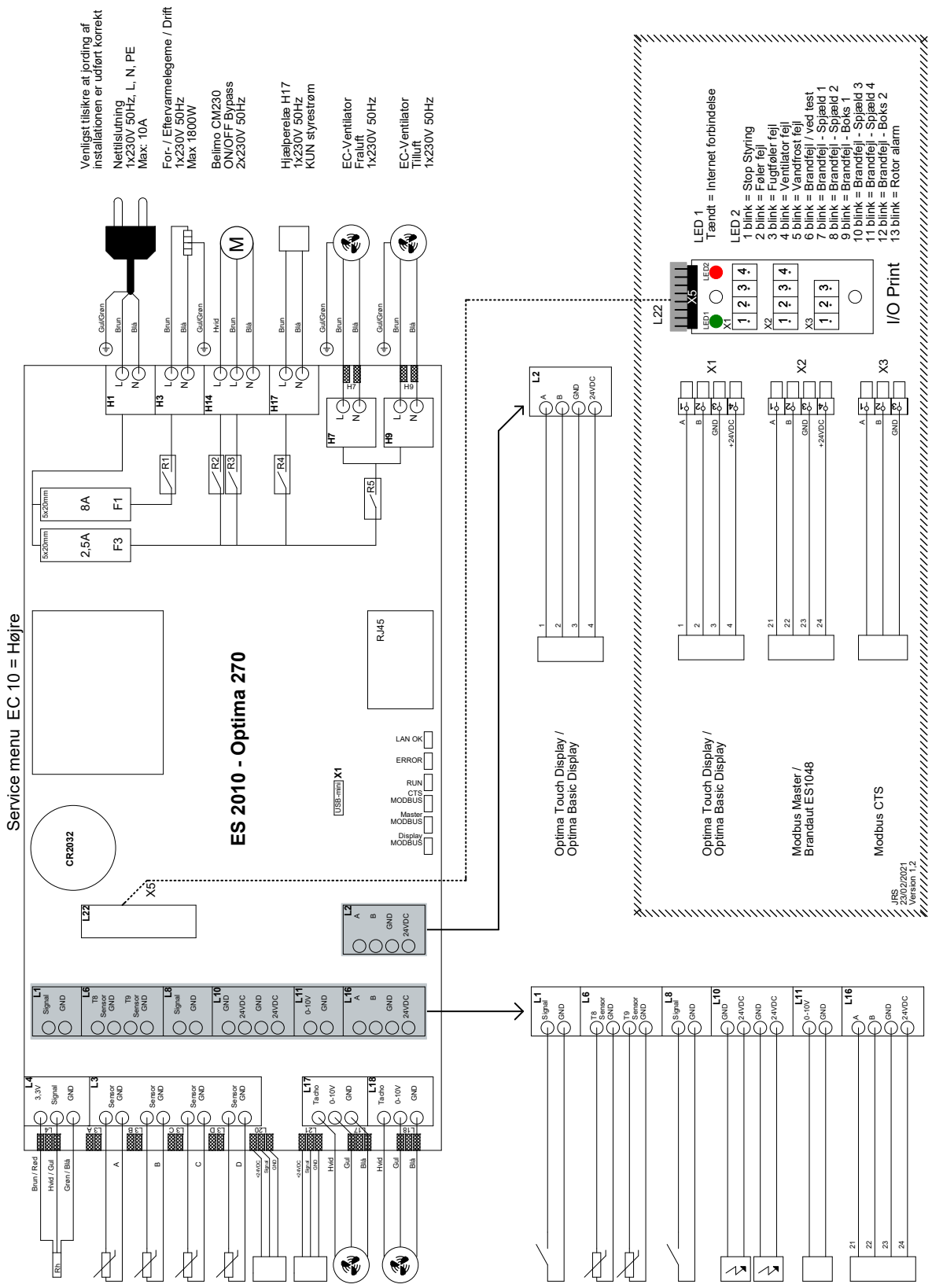

ELDIAGRAM OPT270 – VENSTRE

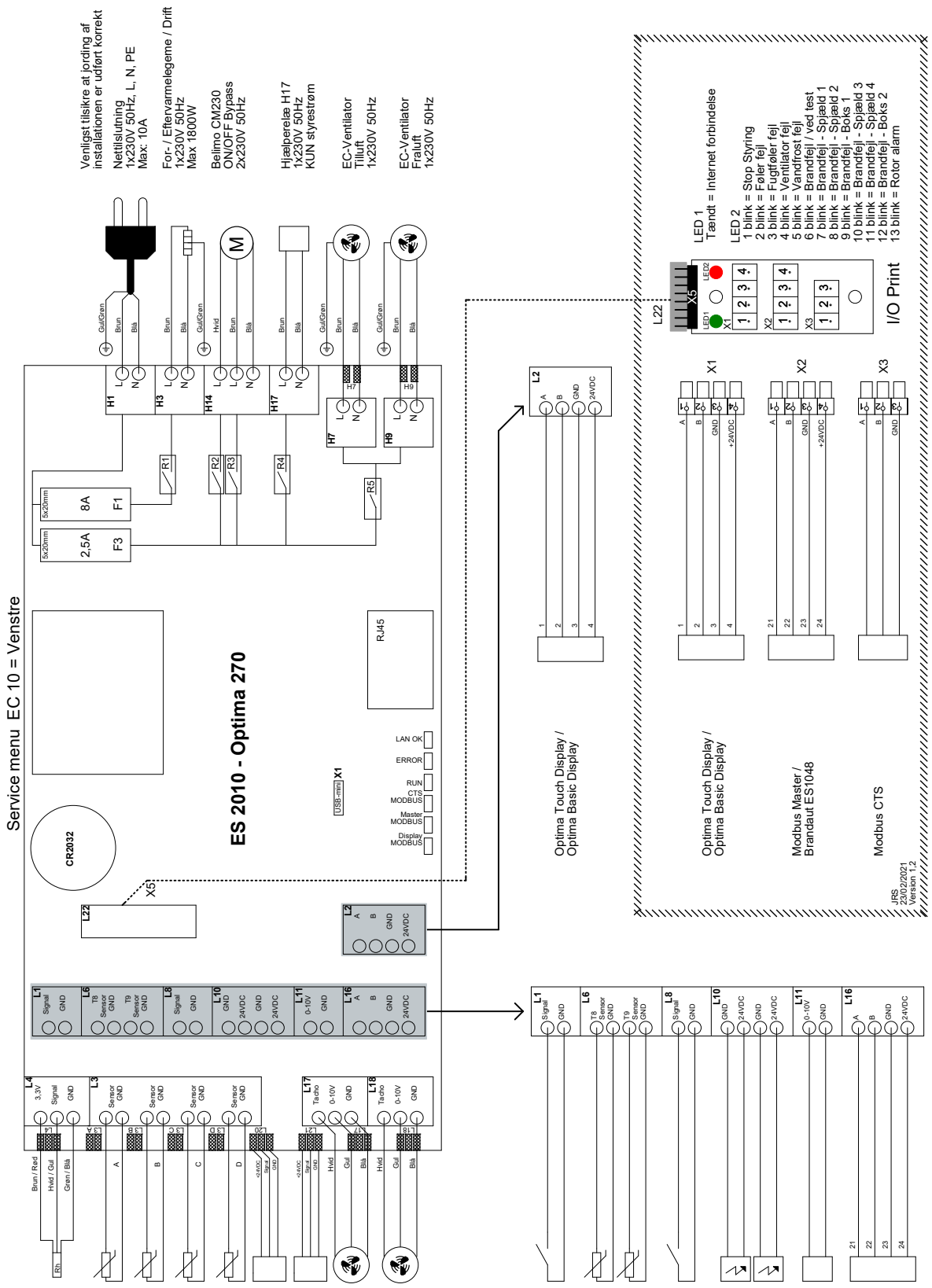

OVERENSSTEMMELSESERKLÆRING

Overensstemmelseserklæring kan downloades på www.genvex.com.

DEMONTERINGSANVISNINGER

Fjern ventilator

Fjern varmeveksler

Fjern kondensniveauafbryder

Fjern bypass-aktuator

DET ORIGINALE, FRISKE PUST

Alle Genvex-anlæg er mærket med energimærke A

Genvex ventilationsanlæg er udviklet, så de bruger så lidt energi som muligt – uden at gå på kompromis med effektiviteten. Det sparer nemlig både penge og er godt for miljøet. Anlæggene er godkendt efter alle gældende standarder og er oven i købet lette at betjene og servicere i det daglige. Sidst, men ikke mindst, produceres alle Genvex-anlæg med fokus på kompakte indbygningsmål og montagevenlighed og kan installeres diskret og smukt i alle typer af boliger.

Vi er en del af den svenske NIBE-koncern, som gennem de sidste 70 år har specialiseret sig i at levere miljøvenlige energiløsninger. Gruppen består af mere end 140 virksomheder i Europa.

Genvex – det originale danske ventilationsanlæg

Genvex er en vaskeægte dansk original. Vi startede med at producere ventilationsanlæg i 1978, og vi er stadig forrest i feltet, når det gælder udvikling og produktion af markedets stærkeste og mest holdbare ventilationsanlæg.

Vores anlæg sidder i tusinder af danske hjem og leverer frisk, ren luft, helt fri for pollen, støv og skadelige partikler. Det er med til at forlænge husets levetid og til at gøre indeklimaet sundt og behageligt for masser af mennesker. Samtidig er vores anlæg et vigtigt element, når det gælder om at spare på energien i husene og i samfundet som helhed – faktisk kan man genvinde helt op til 95 % af varmeenergien med et Genvex-anlæg.

08.700-2301

Se en liste over vores forhandlere på www.genvex.com

KVM-Genvex A/S • Sverigesvej 6 • DK-6100 Haderslev • Tlf.: +45 73 53 27 00 • salgogsupport@genvex.dk • www.genvex.com